【品名】 WD-3
（親子開き/フラッシュ/吊元=左/沓摺=無し）

【 鉛 t= 】

| 寸法(mm) | | | | |
|---|---|---|---|---|
| 扉寸法 | DW= 800+400 X DH= 2000 | ⑥ | 丁番 | ステンレス製(3枚吊X2) |
| 枠外寸法 | FW= 1272 X FH= 2041 | ⑦ | アルミアングル | アルミ牛地色 |
| 枠見込寸法 | D= 120 | ⑧ | ドアクローザー | ﾆｭｰｽﾀｰ PS-7002<br>ﾊﾟﾗﾚﾙﾀｲﾌﾟ・ｽﾄｯﾌﾟ付・ｼﾙﾊﾞｰ色(N-01) |
| | | ⑨ | 召合わせ定規縁 | 鉛板入り(無塗装：仕上げ別途) |
| ① 扉 表面材 | シナ合板(無塗装:仕上げ別途) | ⑩ | フランス落し | ステンレス製 |
| ② 枠 | 天然木(無塗装:仕上げ別途) | | | |
| ③ 沓摺 | 無し | | | |
| ④ 枠挿入鉛板 | | | | |
| ⑤ ハンドル・錠 | 美和ロック：WLA-53-1<br>サムターン～シリンダー錠<br>ﾊﾝﾄﾞﾙ形状：53型 ﾊﾞｯｸｾｯﾄ：64mm<br>ﾊﾝﾄﾞﾙ仕上：ST(ｽﾃﾝﾚｽﾍｱﾗｲﾝ) | ご確認印・サイン等 | | 寸法、仕様等ご確認の上、日付、<br>サインのご記入願います<br>年 月 日 |

別途事項 ： ・扉、枠、金物類の取付工事 ・扉、枠の塗装等の仕上 ・扉の吊込み調整
・フランス落し、召し合わせ定規縁の取付 ・フランス落しの枠側の穴加工

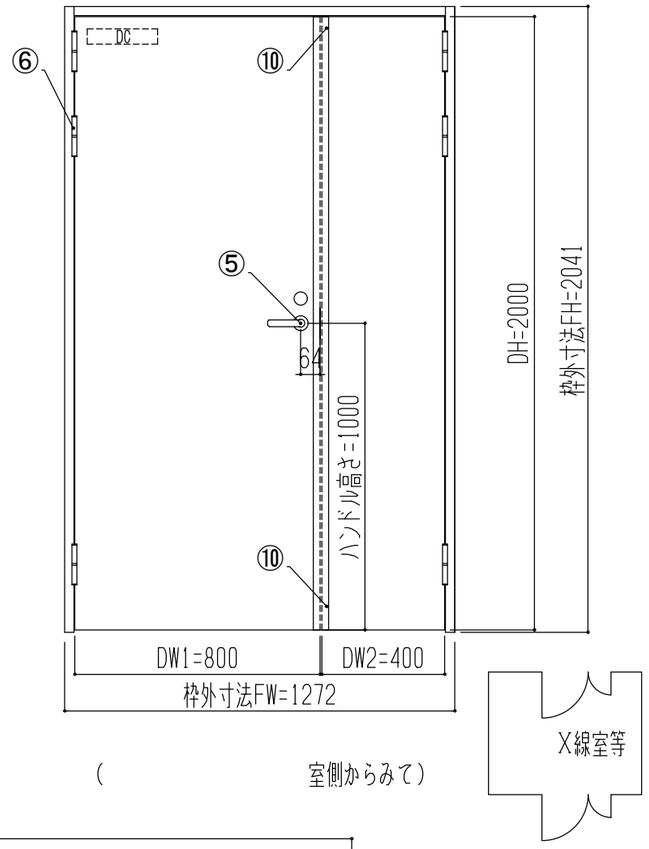


（ 室側からみて）

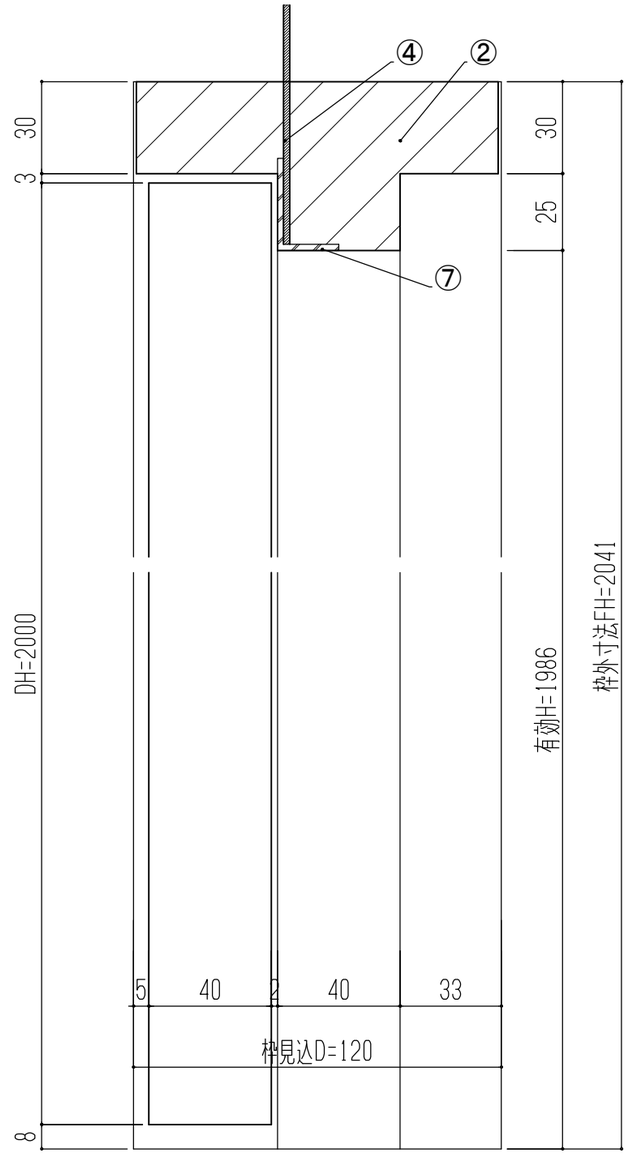


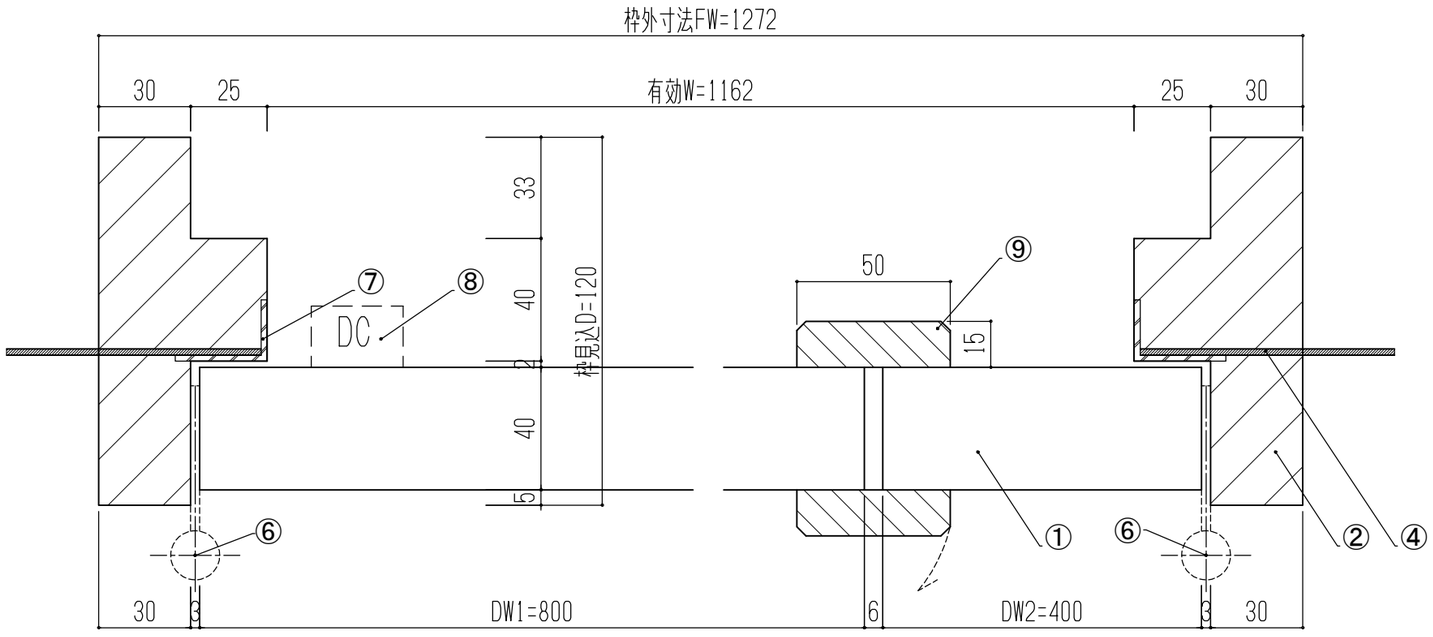


| | | | |
|---|---|---|---|
| 東邦亜鉛株式会社 ソフトカーム事業部 | | | |
| 設計名称 仕様図(沓摺無し:標準) | 標準-WD3-L-無 | | |
| 図面名称 木製放射線防護扉：WD-3 （親子開き/ﾌﾗｯｼｭ/吊元=左） | | | |
| Date 2021.12 作成 | Scale S=1:2 | Sign | |

【品名】 WD-3
（親子開き/フラッシュ/吊元=右/沓摺=無し）

【 鉛 t= 】

| | | |
|---|---|---|
| 寸法(mm) | | |
| 扉寸法 | DW= 800+400 X DH= 2000 | |
| 枠外寸法 | FW= 1272 X FH= 2041 | |
| 枠見込寸法 | D= 120 | |
| ① 扉 表面材 | シナ合板(無塗装:仕上げ別途) | |
| ② 枠 | 天然木(無塗装:仕上げ別途) | |
| ③ 沓摺 | 無し | |
| ④ 枠挿入鉛板 | | |
| ⑤ ハンドル・錠 | 美和ロック:WLA-53-1<br>サムターン~シリンダー錠<br>ﾊﾝﾄﾞﾙ形状:53型 ﾊﾞｯｸｾｯﾄ:64mm<br>ﾊﾝﾄﾞﾙ仕上:ST(ｽﾃﾝﾚｽﾍｱﾗｲﾝ) | |

| | | |
|---|---|---|
| ⑥ 丁番 | ステンレス製(3枚吊X2) | |
| ⑦ アルミアングル | アルミ牛地色 | |
| ⑧ ドアクローザー | ﾆｭｰｽﾀｰ PS-7002<br>ﾊﾟﾗﾚﾙﾀｲﾌﾟ・ｽﾄｯﾌﾟ付・ｼﾙﾊﾞｰ色(N-01) | |
| ⑨ 召合わせ定規縁 | 鉛板入り(無塗装:仕上げ別途) | |
| ⑩ フランス落し | ステンレス製 | |
| ご確認印・サイン等 | 寸法、仕様等ご確認の上、日付、サインのご記入願います<br>年 月 日 | |

別途事項 : ・扉、枠、金物類の取付工事 ・扉、枠の塗装等の仕上 ・扉の吊込み調整
・フランス落し、召し合わせ定規縁の取付 ・フランス落しの枠側の穴加工

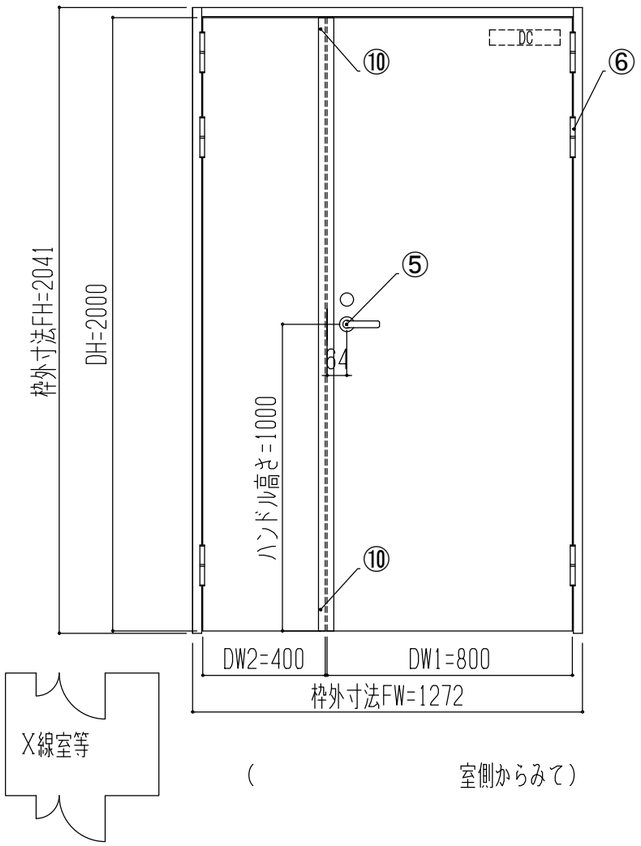


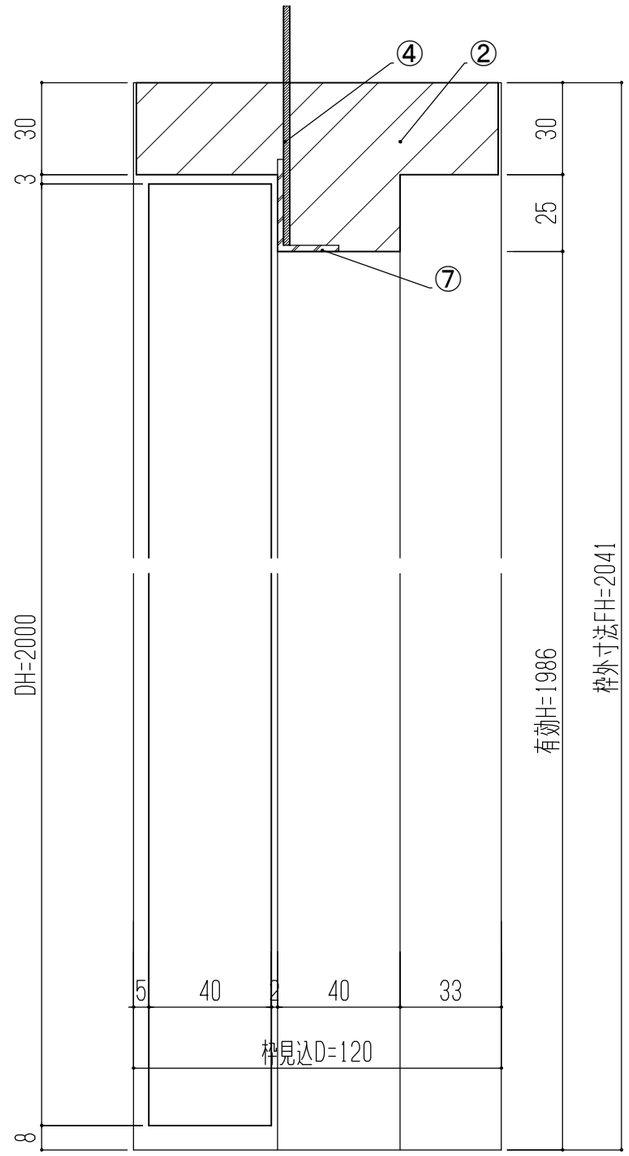


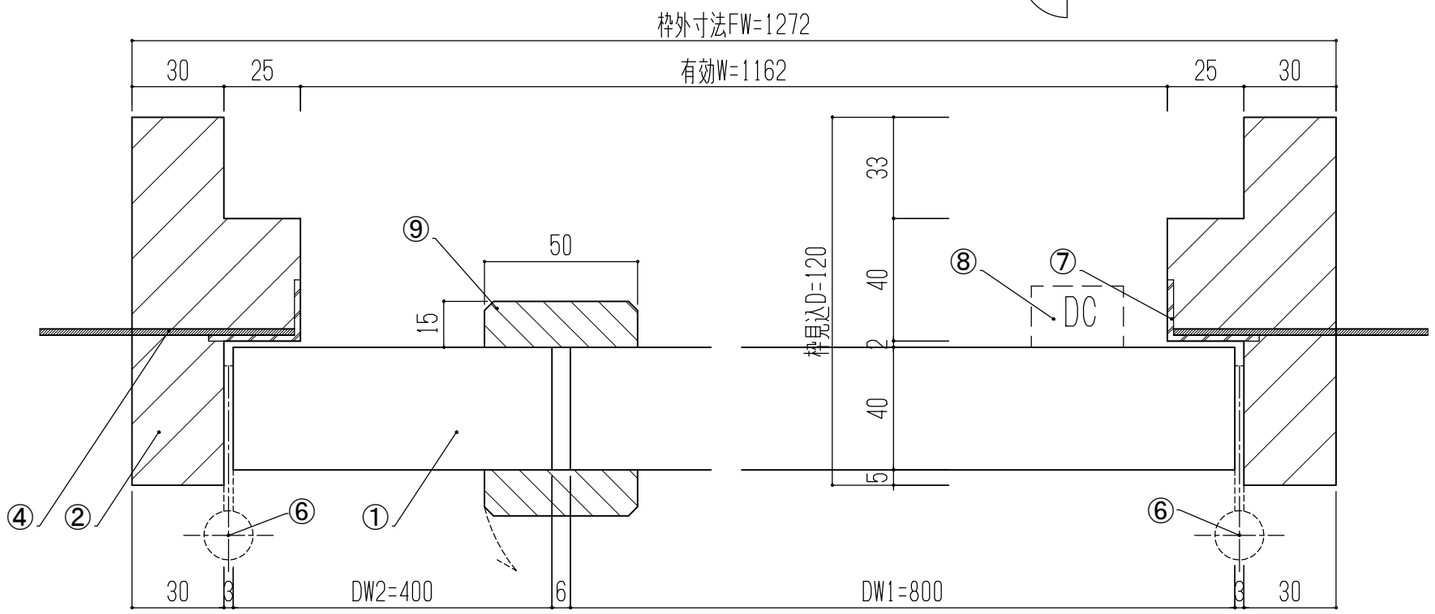


| | | | |
|---|---|---|---|
| 東邦亜鉛株式会社 ソフトカーム事業部 | | | |
| 設計名称 仕様図(沓摺無し:標準) | | 標準-WD3-R-無 | |
| 図面名称 木製放射線防護扉:WD-3 (親子開き/ﾌﾗｯｼｭ/吊元=右) | | | |
| Date 2021.4 作成 | Scale S=1:2 | Sign | |